第25回　九州ジュニア（Ｕ－１１）サッカー福岡県大会　北九州予選　決勝トーナメント

１０日（日）試合時間	
①	11:00
②	12:10
③	14:00
④	15:10
⑤	
⑥	

順位	チーム名
優勝	苅　田
準優勝	犀　川
3位	中　井
4位	おんが
5位	小倉南J
6位	FCジーク

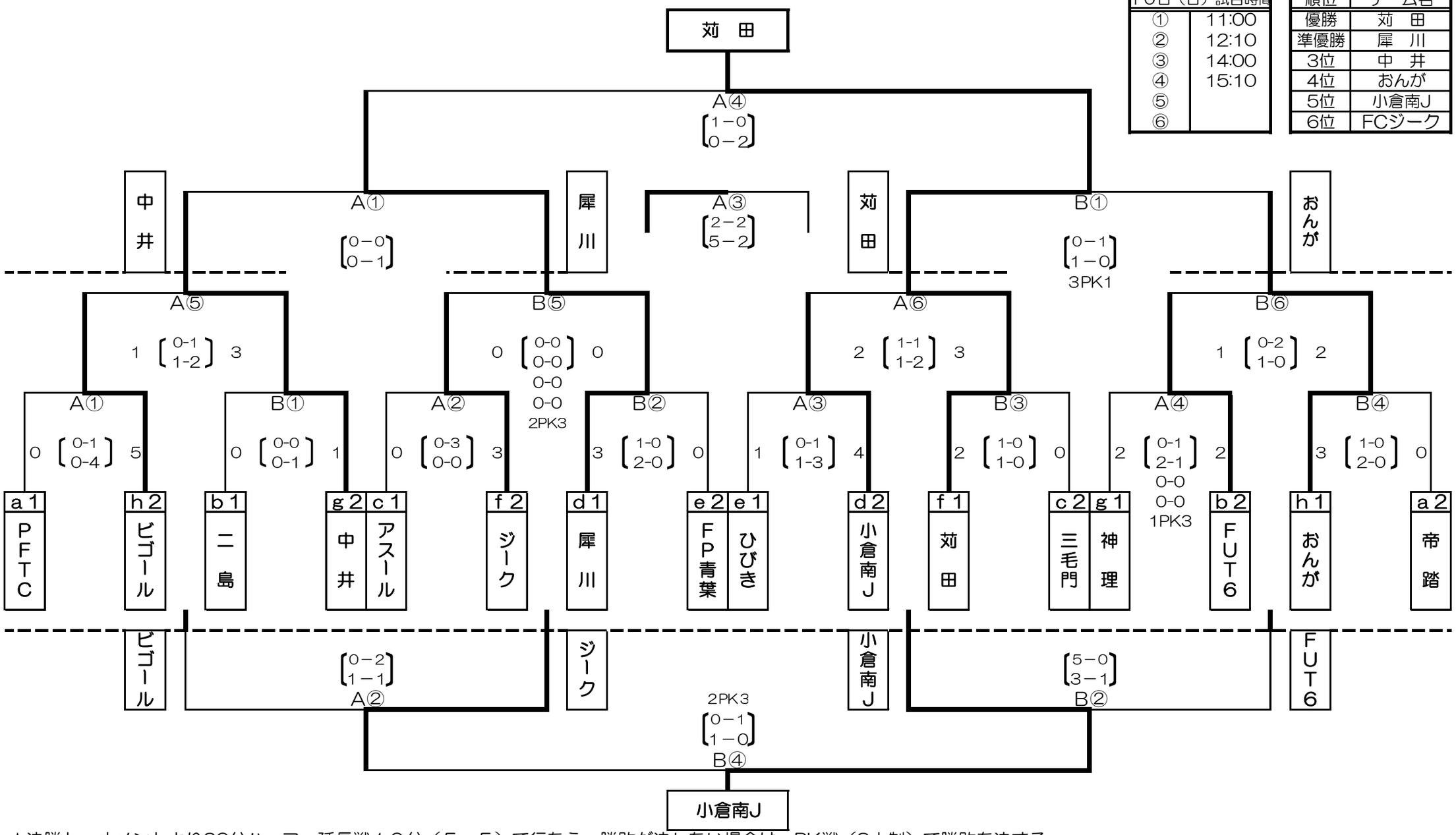

★決勝トーナメントより20分ハーフ・延長戦１０分（５－５）で行なう。勝敗が決しない場合は、PK戦（3人制）で勝敗を決する。
★決勝トーナメント1回戦の副審は、第1試合の副審は第4試合のチームが担当する。後は、試合後の副審を担当する。